DVS

ПОГРУЖНЫЕ ЭЛЕКТРИЧЕСКИЕ КАНАЛИЗАЦИОННЫЕ НАСОСЫ С РАБОЧИМ КОЛЕСОМ ПОЛУВИХРЕВОГО ТИПА

из чугуна

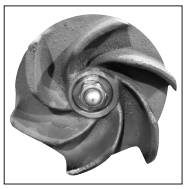

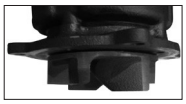

Погружные электрические канализационные насосы из чугуна с рабочим колесом полувихревого типа.

НАЗНАЧЕНИЕ

- Перекачка стоков
- Идеальное решение для перекачки стоков с мягкими или волокнистыми включениями
- Откачка чистой воды или серых стоков с взвешенными частицами
- Обслуживание септиков

ОСОБЕННОСТИ КОНСТРУКЦИИ

- Незасоряющееся рабочее колесо полувихревого типа позволяет перекачивать воду с включениями размером до 70% от диаметра входного канала
- Простота обслуживания

ТЕХНИЧЕСКИЕ ХАРАКТЕРИСТИКИ

- Максимальная температура жидкости: 40°C
- Максимальный размер твердых частиц: 21 мм (50DVS)
  33 мм (65DVS и 80DVS 1,5 кВт)
  41 мм (65DVS и 80DVS 2,2 - 3,7 кВт)
- Максимальная длина волокон: 100 мм (50DVS)
  200 (65DVS и 80DVS 1,5 кВт)
  245 (65DVS и 80DVS 2 - 3,7 кВт)
- 2-полюсный электродвигатель
- Класс изоляции: F
- Класс защиты: IP68
- Напряжение: трехфазный ток напряжением 380 - 415 В ± 10%, 50 Гц
- Фланцы: G1½ (50DVS 1,5 кВт)
  DN50, DN65, DN80
- Мощность: до 3,7 кВт

МАТЕРИАЛЫ

- Корпус насоса, рабочее колесо и угловой патрубок из чугуна
- Вал - нержавеющая сталь AISI 403
- Торцовое уплотнение: SiC/SiC/бутадиен-нитрильный каучук (NBR) - со стороны рабочего колеса
  графит/керамика/бутадиен-нитрильный каучук (NBR) - со стороны двигателя

ПРИНАДЛЕЖНОСТИ (на заказ)

Принадлежности описаны на стр. 151 ниже.

ДИАПАЗОН РАБОЧИХ ХАРАКТЕРИСТИК (по ISO 9906, Приложение A)

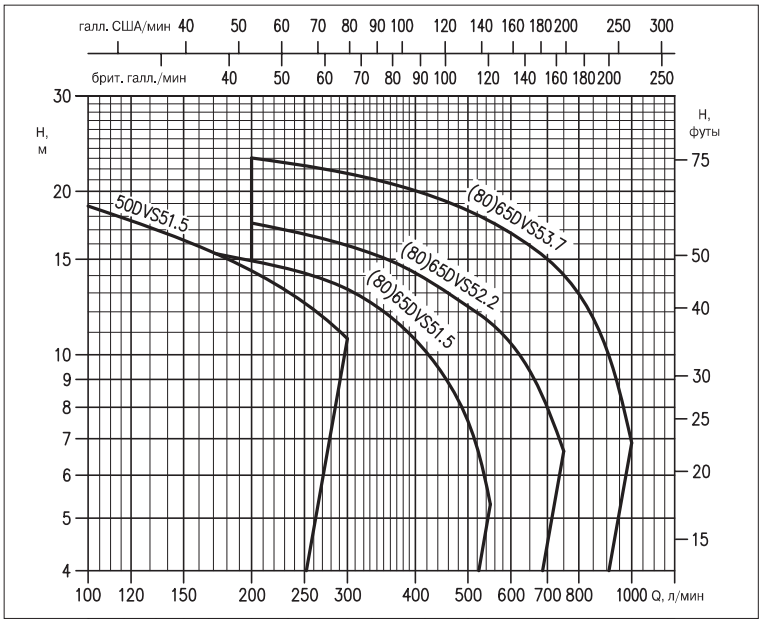

ОБОЗНАЧЕНИЕ МОДЕЛИ

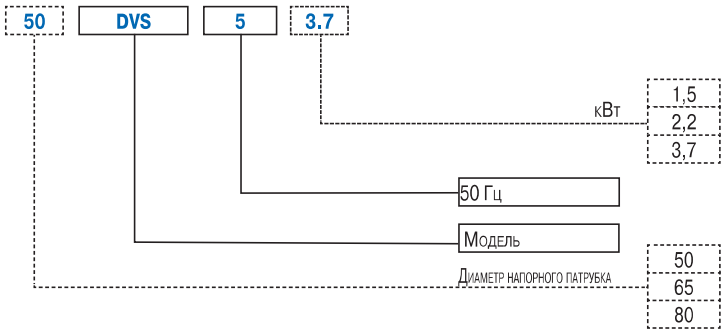

ТАБЛИЦА РАБОЧИХ ХАРАКТЕРИСТИК

Модель	P_2		Расход Q												
			л/мин	100	150	200	300	400	500	550	600	700	750	900	1000
	л.с.	кВт	м³/ч	6	9	12	18	24	30	33	36	42	45	54	60
			Напор H, м												
50DVS51.5	2	1,5		18,8	16,6	14,3	10,7	-	-	-	-	-	-	-	-
(80)65DVS51.5	2	1,5		-	15,8	14,9	13,2	10,9	7,6	5,3	-	-	-	-	-
(80)65DVS52.2	3	2,2		-	-	17,5	15,9	14,2	12,3	11,5	10,5	8,1	6,6	-	-
(80)65DVS53.7	5	3,7		-	-	23,0	21,6	20,1	18,4	17,6	16,7	15,0	14,0	10,4	6,9

В данном документе нет положений, обязательных для исполнения. Компания «EBARA Pumps Europe S.p.A.» оставляет за собой право на внесение изменений без предварительного уведомления.

DVS

ПОГРУЖНЫЕ ЭЛЕКТРИЧЕСКИЕ КАНАЛИЗАЦИОННЫЕ НАСОСЫ С РАБОЧИМ КОЛЕСОМ ПОЛУВИХРЕВОГО ТИПА

из чугуна

ГРАФИК РАБОЧИХ ХАРАКТЕРИСТИК **серии 50DVS51.5 (1,5 кВт)**
(по ISO 9906, Приложение A)

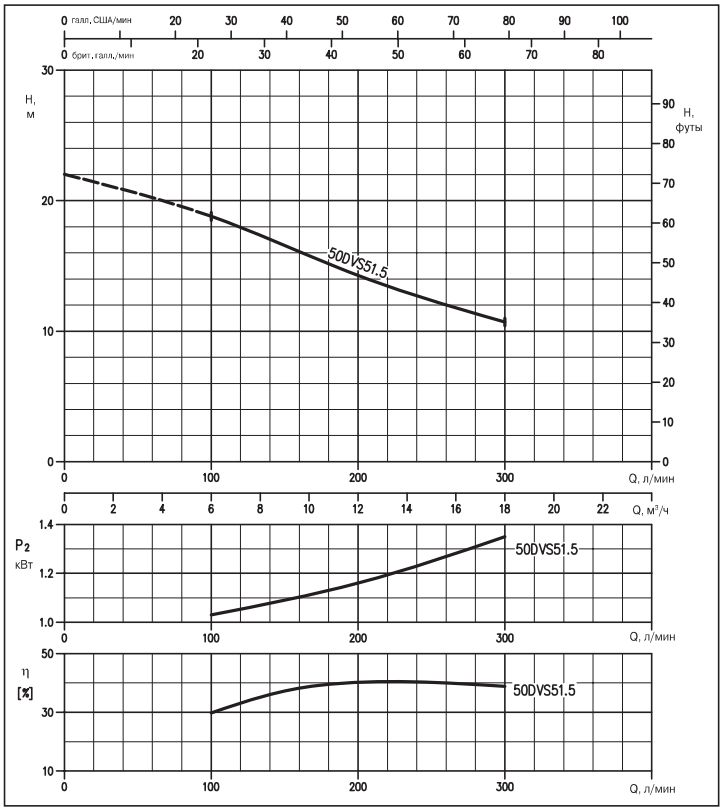

ГРАФИК РАБОЧИХ ХАРАКТЕРИСТИК **серия (80)65DVS51.5 (1,5 кВт)**
(по ISO 9906, Приложение A) **серия (80)65DVS52.2 (2,2 кВт)**
серия (80)65DVS53.7 (3,7 кВт)

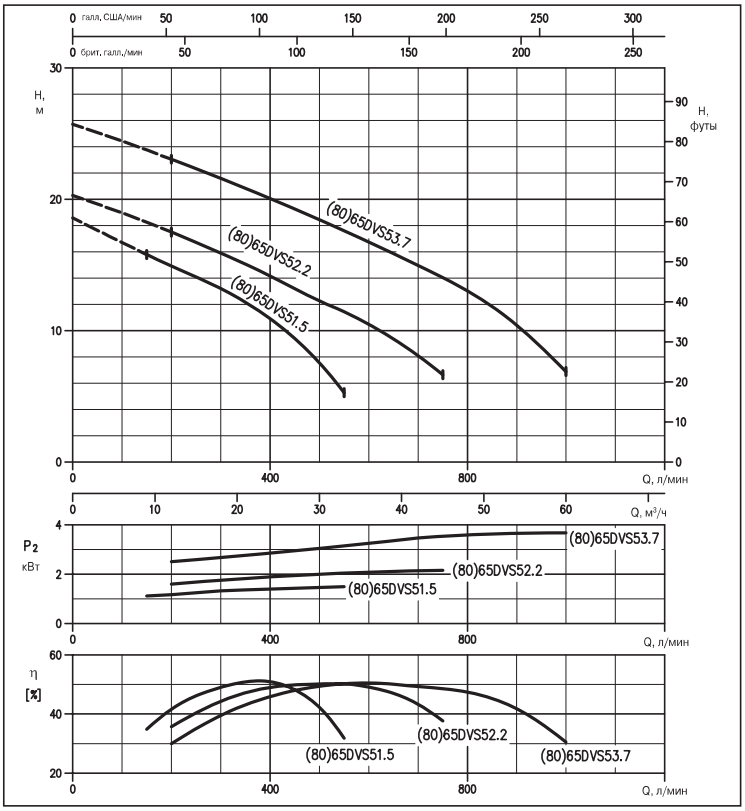

В данном документе нет положений, обязательных для исполнения. Компания «EBARA Pumps Europe S.p.A.» оставляет за собой право на внесение изменений без предварительного уведомления.

DVS

ПОГРУЖНЫЕ ЭЛЕКТРИЧЕСКИЕ КАНАЛИЗАЦИОННЫЕ НАСОСЫ С РАБОЧИМ КОЛЕСОМ ПОЛУВИХРЕВОГО ТИПА

из чугуна

РАЗМЕРЫ МОДЕЛИ DVS

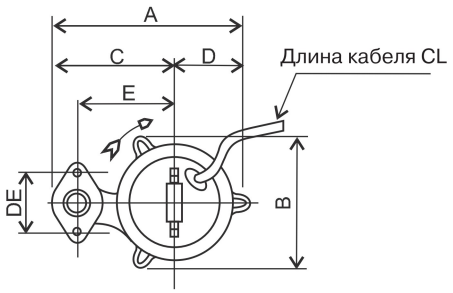

Рис. 1

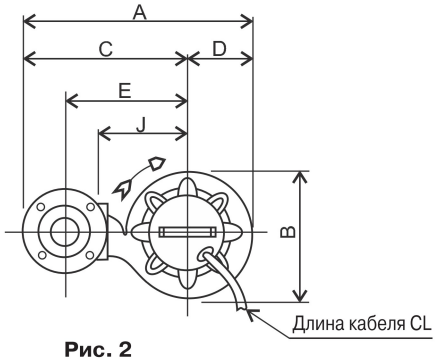

Рис. 2

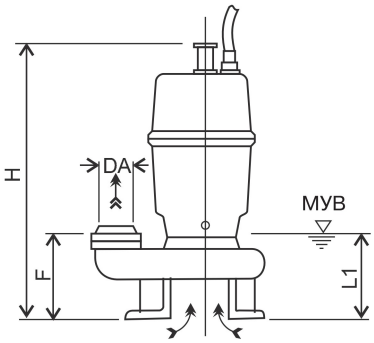

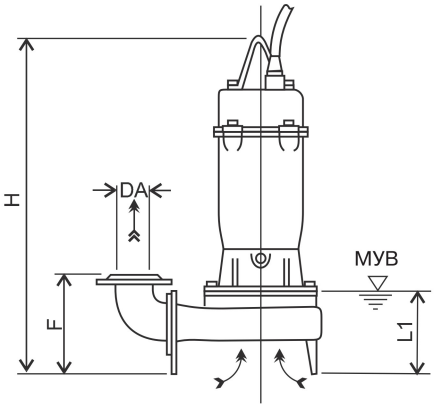

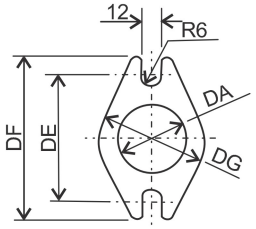

Овальный фланец

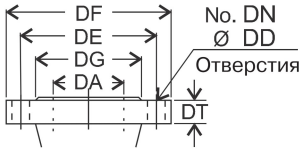

Круглый фланец

Размеры фланца по EN 1092-2, мм							
Тип	DA	DE	DF	DG	DT	DN	DD
Овальный	50	96	114	76	-	-	-
Круглый	65	145	185	118	17	4	19
	80	160	200	132	19	8	

РАЗМЕРЫ МОДЕЛИ DS

DA	Модель	Рис.	Тип фланца	кВт	DA	A	B	C	D	E	F	H	DE	J	L1 (*)	CL, м	Масса, кг
50	50DVS51.5	1	Овальный	1,5	G2	249	171	163	86	125	82	439	96	-	105	6	27
65	65DVS51.5	2	Круглый	1,5	65	396	195	298	98	210	178	519	-	145	125		34
	65DVS52.2			2,2		427	227	313	114	225	201	643		160	155	10	50
	65DVS53.7			3,7													59
80	80DVS51.5			1,5	80	411	195		98	220	183	519		145	125	6	35
	80DVS52.2			2,2		442	227	328	114	235	206	643		160	155	10	51
	80DVS53.7			3,7													60

(*) МУВ - минимальный уровень воды

В данном документе нет положений, обязательных для исполнения. Компания «EBARA Pumps Europe S.p.A.» оставляет за собой право на внесение изменений без предварительного уведомления.

DVS

ПОГРУЖНЫЕ ЭЛЕКТРИЧЕСКИЕ КАНАЛИЗАЦИОННЫЕ НАСОСЫ С РАБОЧИМ КОЛЕСОМ ПОЛУВИХРЕВОГО ТИПА

из чугуна

РАЗМЕРЫ МОДЕЛИ DVS с трубной муфтой QDC

Рис. 1

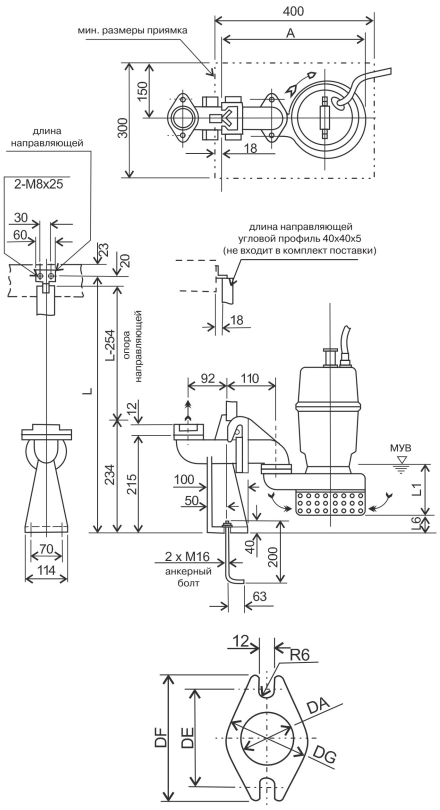

Овальный фланец

Рис. 2

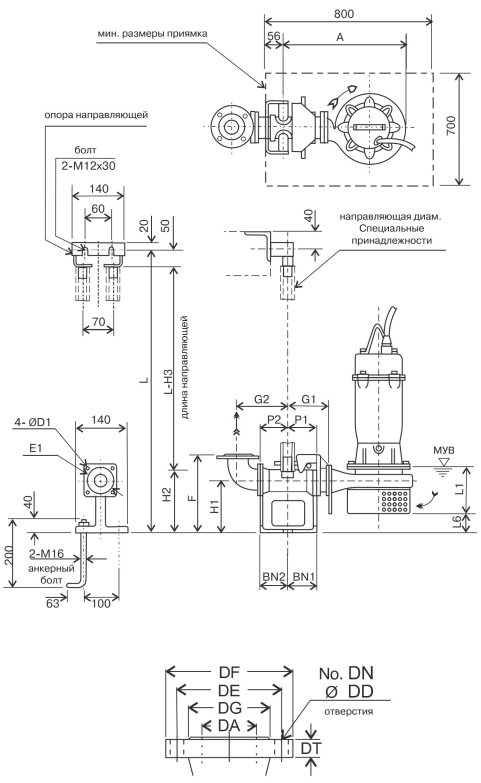

Круглый фланец

Размеры фланца по EN 1092-2, мм							
Тип	DA	DE	DF	DG	DT	DN	DD
Овальный	50	96	114	76	-	-	-
Круглый	65	145	185	118	17	4	19
	80	160	200	132	19	8	

РАЗМЕРЫ МОДЕЛИ DVS с трубной муфтой QDC

DA	Модель	Рис.	Тип фланца	кВт	A	P1	P2	G1	G2	F	H1	H2	H3	L1 (*)	L6	BN1	BN2	D1	E1	QDC (трубная муфта) Модель	Масса, кг
50	50DVS51.5	1	Овальный	1,5	311	-	-	-	-	-	-	-	-	105	58	-	-	-	-	LS50	9
65	65DVS51.5	2	Круглый	1,5	363	75	95	120	160	250	145	190	240	125	72	75	95	12	140	LM65	14
	65DVS52.2			2,2	394									155	49						
	65DVS53.7			3,7																	
80	80DVS51.5			1,5	363				170	255	145			125	72						
	80DVS52.2			2,2	394									155	49						
	80DVS53.7			3,7																	

(*) МУВ - минимальный уровень воды

В данном документе нет положений, обязательных для исполнения. Компания «EBARA Pumps Europe S.p.A.» оставляет за собой право на внесение изменений без предварительного уведомления.

DVS

ПОГРУЖНЫЕ ЭЛЕКТРИЧЕСКИЕ КАНАЛИЗАЦИОННЫЕ НАСОСЫ С РАБОЧИМ КОЛЕСОМ ПОЛУВИХРЕВОГО ТИПА

из чугуна

МОДЕЛЬ 50 DS в разрезе (1,5 кВт)

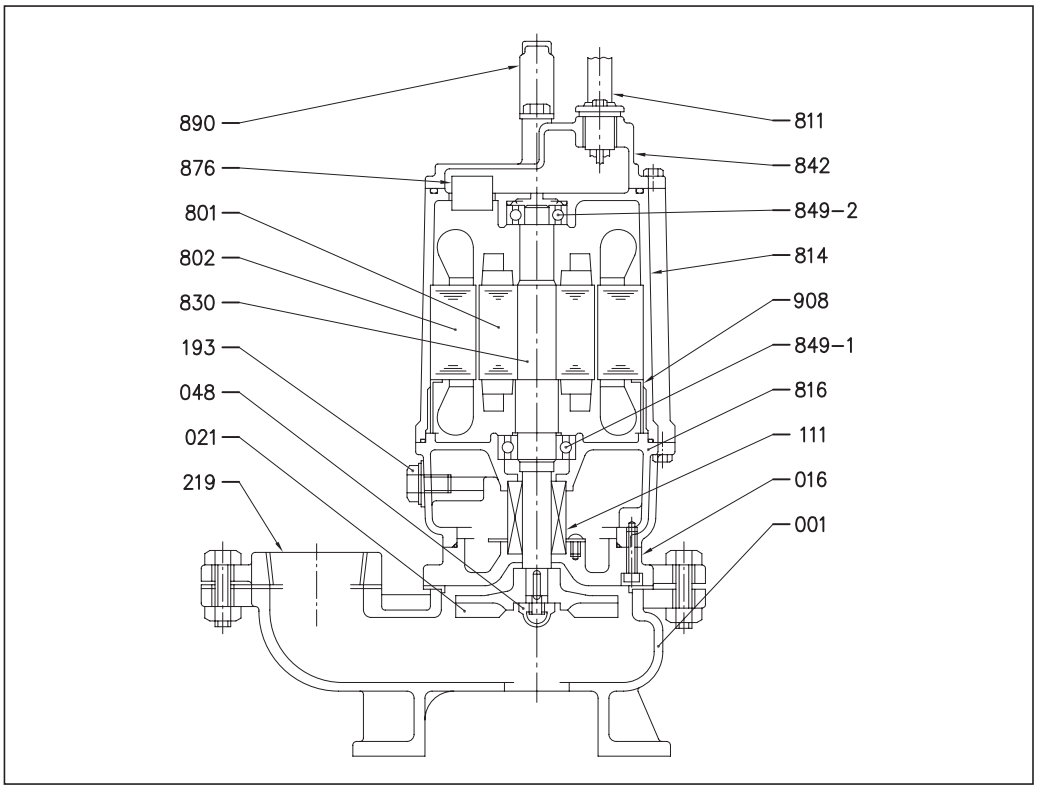

МОДЕЛЬ 65(80) DVS в разрезе (1,5 кВт)

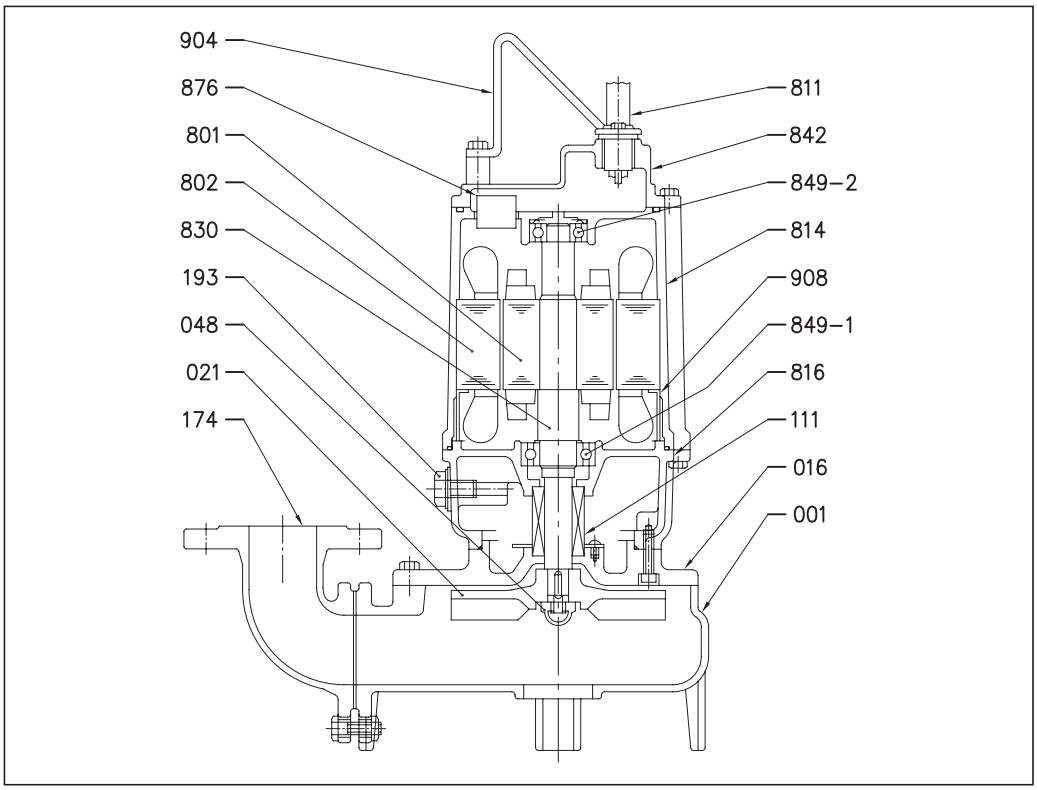

В данном документе нет положений, обязательных для исполнения. Компания «EBARA Pumps Europe S.p.A.» оставляет за собой право на внесение изменений без предварительного уведомления.

DVS

ПОГРУЖНЫЕ ЭЛЕКТРИЧЕСКИЕ КАНАЛИЗАЦИОННЫЕ НАСОСЫ С РАБОЧИМ КОЛЕСОМ ПОЛУВИХРЕВОГО ТИПА

из чугуна

МОДЕЛЬ 65(80) DVS в разрезе (2,2 - 3,7 кВт)

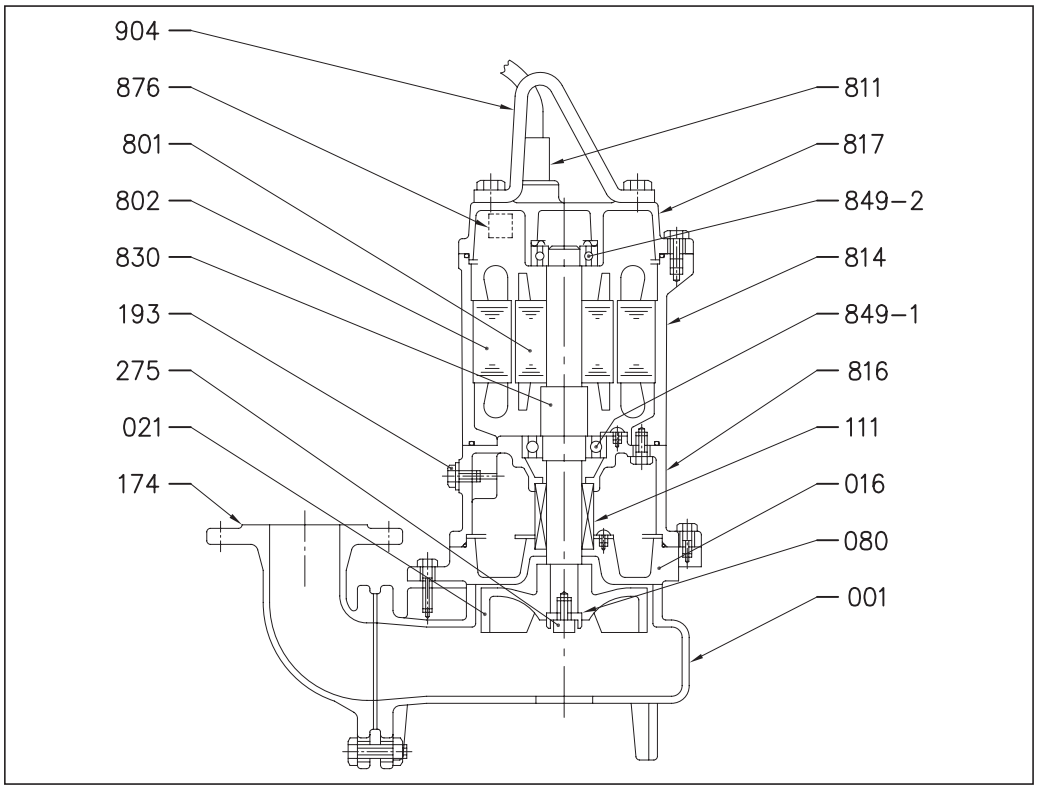

МАТЕРИАЛЫ ДЕТАЛЕЙ МОДЕЛИ DVS

Поз.	Название	Материал	Поз.	Название	Материал
001	Корпус насоса	Чугун EN-GHJL-200-EN 1561	811	Кабель	-
016	Крышка торцового уплотнения	Чугун EN-GHJL-200-EN 1561	814	Корпус двигателя	Чугун EN-GHJL-200-EN 1561
021	Рабочее колесо	Чугун EN-GHJL-200-EN 1561	816	Опора двигателя	Чугун EN-GHJL-200-EN 1561
048	Гайка крепления рабочего колеса	Латунь	830	Вал	EN 1.4006 (AISI 403)
080	Втулка	Чугун EN-GHJL-200-EN 1561	842	Крышка двигателя	Чугун EN-GHJL-200-EN 1561
111	Торцовое уплотнение	-	849-1	Шариковый подшипник	-
174	Напорный патрубок	Чугун EN-GHJL-200-EN 1561	849-2	Шариковый подшипник	-
193	Пробка канала для заливки масла	NBR/EN 1.4301 (AISI 304)	876	Устройство защиты двигателя	-
219	Фланцы	Чугун EN-GHJL-200-EN 1561	890	Подъемная петля	Нержавеющая сталь
801	Ротор	-	908	Распорная втулка	Сталь
802	Статор	-			

В данном документе нет положений, обязательных для исполнения. Компания «EBARA Pumps Europe S.p.A.» оставляет за собой право на внесение изменений без предварительного уведомления.

DVS

ПОГРУЖНЫЕ ЭЛЕКТРИЧЕСКИЕ КАНАЛИЗАЦИОННЫЕ НАСОСЫ С РАБОЧИМ КОЛЕСОМ ПОЛУВИХРЕВОГО ТИПА

из чугуна

ЭЛЕКТРОТЕХНИЧЕСКИЕ ХАРАКТЕРИСТИКИ МОДЕЛИ DVS (1,5 - 3,7 кВт)

[P_2]			кВт	1,5			2,2			3,7		
Сопротивление при 20°C			Ом	11,973			4,942			2,647		
Маховой момент GD^2			кг/м^2	0,0057			0,0082			0,011		
Напряжение			В	380	400	415	380	400	415	380	400	415
Полная нагрузка	0%	Ток	А	1,25	1,32	1,30	1,95	2,15	2,33	3,20	3,30	3,90
		Мощность	Вт	430	405	400	500	500	252	800	500	600
	75%	Ток	А	2,92	2,62	2,61	4,07	4,06	3,82	7,07	6,32	6,45
		КПД	%	63,59	69,18	70,11	71,23	69,69	77,58	68,00	75,54	74,26
		Коэффициент мощности	%	91,93	89,54	85,68	86,44	84,27	77,40	87,75	83,92	80,61
		Скорость вращения	мин$^{-1}$	2872	2887	2898	2895	2901	2927	2890	2917	2922
	100%	Ток	А	3,70	3,30	3,30	5,10	5,00	4,60	8,80	7,80	7,80
		КПД	%	65,61	71,25	70,89	73,05	72,28	79,33	70,79	77,64	76,74
		Коэффициент мощности	%	9,88	92,08	89,21	89,71	87,87	83,88	90,24	88,18	86,00
		Скорость вращения	мин$^{-1}$	2821	2847	2854	2851	2864	2900	2847	2886	2890
Момент на валу заторможенного двигателя			%	243	295	303	161	186	184	175	216	233
Пусковой ток			А	20,5	21,1	22,5	28,7	30,0	31,5	51,2	51,0	53,0
Полюс				2								
Число фаз				3								
Частота			Гц	50								
Число запусков в час				10								
Допуск для напряжения			%	±10%								
Допуск для частоты			%	±1%								
Класс изоляции				F								
Модель				ZDSEU								

В данном документе нет положений, обязательных для исполнения. Компания «EBARA Pumps Europe S.p.A.» оставляет за собой право на внесение изменений без предварительного уведомления.