"НАСОСЫ и УПЛОТНЕНИЯ"
www.pumps-seals.ru
www.T2100.ru

РФ, 125252, г. Москва, ул. Зорге, д. 15, корпус 1.
тел./факс (495) 727-2711,
E-mail: info@ pumps-seals.ru

Многоступенчатые насосы MATRIX фирмы Ebara из нержавеющей стали

Насосы предназначены для систем повышения давления, мойки машин, промышленных установок, водоочистки, систем холодного и горячего водоснабжения, кондиционирования, орошения.

Технические данные насоса:

• Максимальное рабочее давление 10 бар
• Температура жидкости:
  -15÷ +85 °C для стандартного исполнения
  -15÷ +110 °C для исполнения TE

Материалы:

• Проточная часть из нержавеющей стали AISI 304
• Торцевое уплотнение:
- Графит/керамика/EPDM

Технические данные электродвигателя

• Высокоэффективные двигатели класса IE3
• Класс защиты IP55
• Конденсатор и тепловая защита с автоматическим перезапуском встроены в однофазный двигатель

Расшифровка обозначения

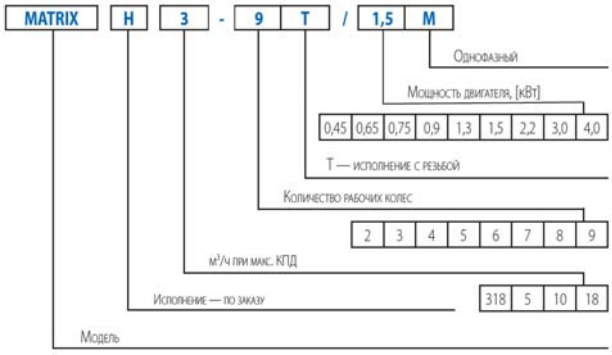

Эксплуатационные характеристики

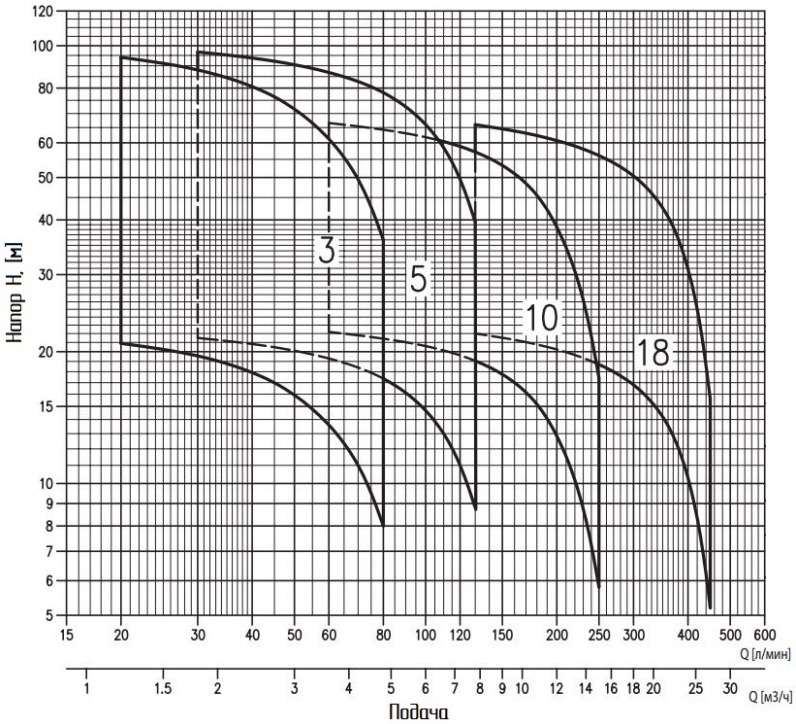

Габаритные и присоединительные размеры

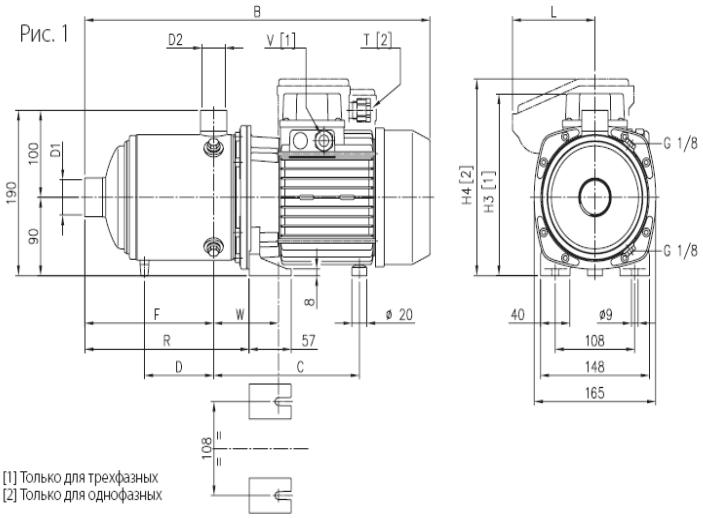

[1] Только для трехфазных
[2] Только для однофазных

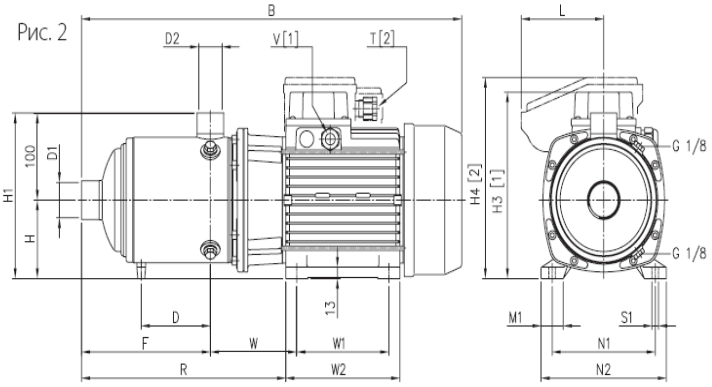

ТАБЛИЦА РАЗМЕРОВ MATRIX 3

Модель	Рис.	B	C	D	F	H3 [1]	H4 [2]	L	R	T [2]	V [1]	W	D1	D2	Вес [кг]
MATRIX 3-2T/0.45M	1	360	171	-	103	-	200	86,5	151,5	PG11	-	88÷97	1"	1"	8,5
MATRIX 3-2T/0.45	1	360	171	-	103	192	-	-	151,5	-	PG11	88÷97	1"	1"	8,4
MATRIX 3-3T/0.65M	1	360	171	-	103	-	200	86,5	151,5	PG11	-	88÷97	1"	1"	9,9
MATRIX 3-3T/0.65	1	360	171	-	103	192	-	-	151,5	-	PG11	88÷97	1"	1"	9,8
MATRIX 3-4T/0.65M	1	384	171	-	127	-	200	86,5	175,5	PG11	-	88÷97	1"	1"	10,6
MATRIX 3-4T/0.65	1	384	171	-	127	192	-	-	175,5	-	PG11	88÷97	1"	1"	10,4
MATRIX 3-5T/0.75M	1	408	171	-	151	-	200	86,5	199,5	PG11	-	88÷97	1"	1"	12,5
MATRIX 3-5T/0.75	1	408	171	-	151	192	-	-	199,5	-	PG11	88÷97	1"	1"	12,4
MATRIX 3-6T/0.9M	1	432	171	-	175	-	219	106	223,5	M20x1,5	-	88÷97	1"	1"	13,7
MATRIX 3-6T/0.9	1	444	171	-	175	192	-	-	223,5	-	PG11	88÷97	1"	1"	13,6
MATRIX 3-7T/1.3M	1	493	198	110,5	199	-	226	112	247,5	M20x1,5	-	88÷97	1"	1"	16,3
MATRIX 3-7T/1.3	1	493	198	110,5	199	209	-	-	247,5	-	PG11	88÷97	1"	1"	17,0
MATRIX 3-8T/1.3M	1	517	198	134,5	223	-	226	112	271,5	M20x1,5	-	88÷97	1"	1"	16,3
MATRIX 3-8T/1.3	1	517	198	134,5	223	209	-	-	271,5	-	PG11	88÷97	1"	1"	17,8
MATRIX 3-9T/1.5M	1	541	198	158,5	247	-	226	112	295,5	M20x1,5	-	88÷97	1"	1"	18,3
MATRIX 3-9T/1.5	1	554	198	158,5	247	209	-	-	295,5	-	PG11	88÷97	1"	1"	20,0

ТАБЛИЦА РАЗМЕРОВ MATRIX 5-10-18

Модель	Рис.	B	C	D	F	H	H1	H3 [1]	H4 [2]	L	R	T [2]	V [1]	W	W1	W2	M1	N1	N2	S1	D1	D2	Вес [кг]
MATRIX 5-2T/0.45 M	1	360	171	-	103	-	-	-	200	86,5	151,5	PG11	-	88÷97	-	-	-	-	-	-	1"¼	1"	8,5
MATRIX 5-2T/0.45	1	360	171	-	103	-	-	192	-	-	151,5	-	PG11	88÷97	-	-	-	-	-	-	1"¼	1"	8,4
MATRIX 5-3T/0.65 M	1	360	171	-	103	-	-	-	200	86,5	151,5	PG11	-	88÷97	-	-	-	-	-	-	1"¼	1"	9,9
MATRIX 5-3T/0.65	1	360	171	-	103	-	-	192	-	-	151,5	-	PG11	88÷97	-	-	-	-	-	-	1"¼	1"	9,8
MATRIX 5-4T/0.9 M	1	384	171	-	127	-	-	-	219	106	175,5	M20x1,5	-	88÷97	-	-	-	-	-	-	1"¼	1"	12,2
MATRIX 5-4T/0.9	1	396	171	-	127	-	-	192	-	-	175,5	-	PG11	88÷97	-	-	-	-	-	-	1"¼	1"	12,4
MATRIX 5-5T/1.3 M	1	445	198	-	151	-	-	-	226	112	199,5	M20x1,5	-	88÷97	-	-	-	-	-	-	1"¼	1"	15,8
MATRIX 5-5T/1.3	1	445	198	-	151	-	-	209	-	-	199,5	-	PG11	88÷97	-	-	-	-	-	-	1"¼	1"	15,8
MATRIX 5-6T/1.3 M	1	469	198	-	175	-	-	-	226	112	223,5	M20x1,5	-	88÷97	-	-	-	-	-	-	1"¼	1"	15,2
MATRIX 5-6T/1.3	1	469	198	-	175	-	-	209	-	-	223,5	-	PG11	88÷97	-	-	-	-	-	-	1"¼	1"	16,2
MATRIX 5-7T/1.5 M	1	493	198	110,5	199	-	-	-	226	112	247,5	M20x1,5	-	88÷97	-	-	-	-	-	-	1"¼	1"	18,3
MATRIX 5-7T/1.5	1	506	198	110,5	199	-	-	209	-	-	247,5	-	PG11	88÷97	-	-	-	-	-	-	1"¼	1"	18,7
MATRIX 5-8T/2.2 M	2	565	-	134,5	223	90	190	-	231	112	325,5	M20x1,5	-	117,5	125	155	30	140	170	9	1"¼	1"	22,3
MATRIX 5-8T/2.2	1	530	198	134,5	223	-	-	209	-	-	271,5	-	PG11	88÷97	-	-	-	-	-	-	1"¼	1"	18,7
MATRIX 5-9T/2.2 M	2	589	-	158,5	247	90	190	-	231	112	349,5	M20x1,5	-	117,5	125	155	30	140	170	9	1"¼	1"	23,3
MATRIX 5-9T/2.2	1	554	198	158,5	247	-	-	209	-	-	295,5	-	PG11	88÷97	-	-	-	-	-	-	1"¼	1"	18,8
MATRIX 10-2T/0.75 M	1	379	175	-	118	-	-	-	200	86,5	170,5	PG11	-	92÷101	-	-	-	-	-	-	1"½	1"¼	11,3
MATRIX 10-2T/0.75	1	379	175	-	118	-	-	192	-	-	170,5	-	PG11	92÷101	-	-	-	-	-	-	1"½	1"¼	11,2
MATRIX 10-3T/1.3 M	1	416	202	-	118	-	-	-	226	112	170,5	M20x1,5	-	92÷101	-	-	-	-	-	-	1"½	1"¼	14,3
MATRIX 10-3T/1.3	1	416	202	-	118	-	-	209	-	-	170,5	-	PG11	92÷101	-	-	-	-	-	-	1"½	1"¼	13,6
MATRIX 10-4T/1.5 M	1	446	202	-	148	-	-	-	226	112	200,5	M20x1,5	-	92÷101	-	-	-	-	-	-	1"½	1"¼	15,6
MATRIX 10-4T/1.5	1	459	202	-	148	-	-	209	-	-	200,5	-	PG11	92÷101	-	-	-	-	-	-	1"½	1"¼	17,3
MATRIX 10-5T/2.2 M	2	524	-	-	178	90	190	-	231	112	284,5	M20x1,5	-	121,5	125	155	30	140	170	9	1"½	1"¼	21,8
MATRIX 10-5T/2.2	1	489	202	-	178	-	-	209	-	-	230,5	-	PG11	92÷101	-	-	-	-	-	-	1"½	1"¼	17,9
MATRIX 10-6T/2.2 M	2	554	-	118,5	208	90	190	-	231	112	314,5	M20x1,5	-	121,5	125	155	30	140	170	9	1"½	1"¼	22,1
MATRIX 10-6T/2.2	1	519	202	118,5	208	-	-	209	-	-	260,5	-	PG11	92÷101	-	-	-	-	-	-	1"½	1"¼	18,3
MATRIX 18-2T/1.5M	1	442	205	-	141	-	-	-	226	112	196,5	M20x1,5	-	95÷104	-	-	-	-	-	-	2"	1"½	14,5
MATRIX 18-2T/1.5M	1	455	205	-	141	-	-	209	-	-	196,5	-	PG11	95÷104	-	-	-	-	-	-	2"	1"½	16,2
MATRIX 18-3T/2.2M	2	490	-	-	141	90	190	-	231	112	250,5	M20x1,5	-	124,5	125	155	30	140	170	9	2"	1"½	20,7
MATRIX 18-3T/2.2	1	455	205	-	141	-	-	209	-	-	196,5	-	PG11	95÷104	-	-	-	-	-		2"	1"½	17,2
MATRIX 18-4T/3	2	565	-	-	178,5	90	190	214	-	-	288	-	PG13,5	124,5	125	155	30	140	170	9	2"	1"½	23,8
MATRIX 18-5T/4	2	615	-	123	216	100	200	241	-	-	315	-	PG13,5	124,5	140	170	35	160	192	11	2"	1"½	33,2
MATRIX 18-6T/4	2	652	-	160,5	253,5	100	200	241	-	-	352,5	-	PG13,5	124,5	140	170	35	160	192	11	2"	1"½	34,2

НПП «НАСОСЫ и УПЛОТНЕНИЯ» изготавливает насосы других типов, а также поставляет торцовые уплотнения валов фирмы «Джон Крейн» (Англия) для отечественных и импортных насосов и мешалок, муфты для соединения валов и передачи крутящего момента POWERSTREAM METASTREAM.

Более подробная информация на сайте **www.pumps-seals.ru**